# Nistkasten Cube
# *Nestbox Cube*

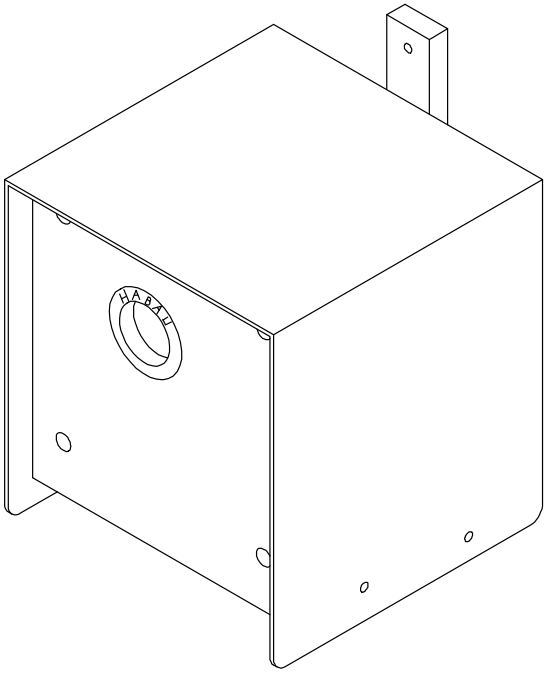


**GELB**

**YELLOW**

**Artikel-Nr.: 2921**

**Article-No.: 2921**

## DE Montageanleitung

Lieber Kundin, lieber Kunde!
Wir wollen für Sie immer 100% geben und Ihnen langlebige, hochwertige Produkte in höchster Qualität liefern.
Wir hoffen, Ihnen dadurch eine 5 ☆☆☆☆☆ Bewertung wert zu sein!
Sollte dennoch etwas nicht zu Ihrer Zufriedenheit gewesen sein, nehmen Sie bitte Kontakt zu Ihrem Verkäufer auf.

Dieses Produkt ist komplett unbehandelt und frei von Farbstoffen.

Ihr HABAU Team

## EN Assembly Instruction

Dear Customer!
We always want to give 100 percent to provide you with products in outstanding quality and hope we are worth a 5 ☆☆☆☆☆ rating to you!
If there is anything that you are not satisfied with, please contact your retailer service.

This Product is free from coloring agents of any kind.

Your HABAU Team

Artikel-Nr.: 2921

Article-No.: 2921

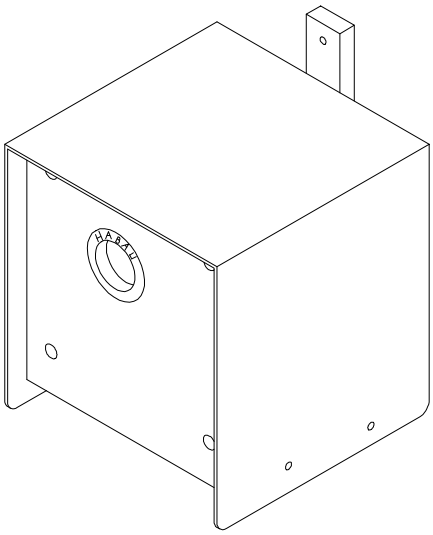

| Nr. No. | Typ / *Parts* | Menge / *Quantity* |
|---|---|---|
| 1 | 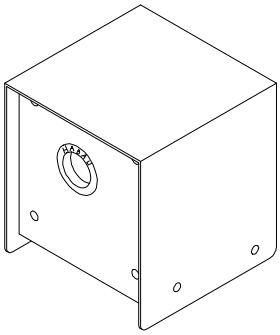 | 1 Stück *Piece* |
| 2 | 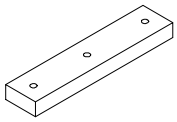 | 2 Stück *Pieces* |
| A | 3. 5*40mm | 2 Stück *Pieces* |
| B | 3*25mm | 4 Stück *Pieces* |
| C | | 1 Stück *Piece* |

1

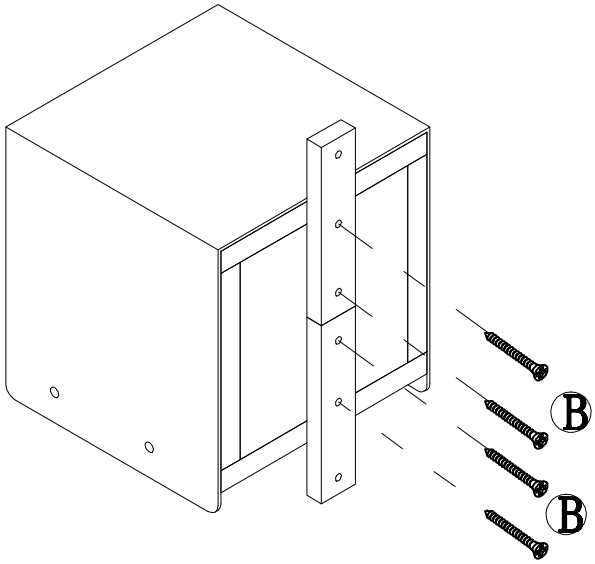

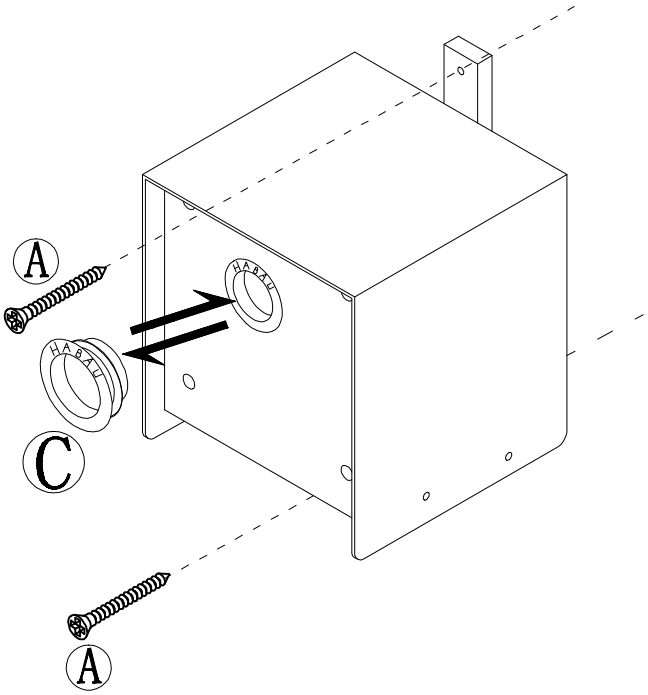
2